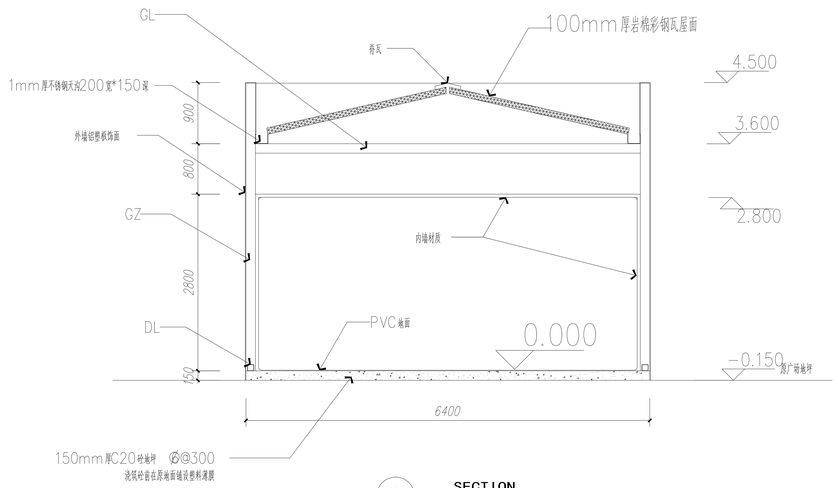


1 SECTION
剖面图 SCALE 1:100